Valvole a sfera gas con dado girevole

Art. 7018 – 7553 - 7200

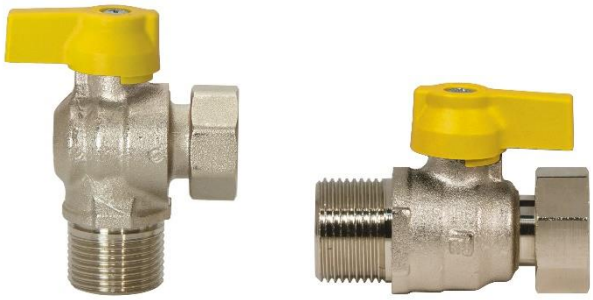

100% MADE IN ITALY

Utilizzo

Le valvole a sfera per applicazioni gas con dado girevole Pintossi + C sono la soluzione ideale per la connessione sottocaldaia e per i contatori gas.
Lo specifico design compatto della valvola permette che possa essere installata molto agevolmente anche in spazi ridotti o difficilmente raggiungibili.
Il **corpo monoblocco** è stato studiato per ottenere il minor numero di connessioni interne, rendendole molto performanti e robusti anche in sistemi con pressioni elevati.
Finitura nichelata.

Gamma prodotti

Art.7018	1/2" x 1/2"	Valvola a sfera con dado girevole FF nichelata
	3/4" x 3/4"	Valvola a sfera con dado girevole FF nichelata
	1" x 1"	Valvola a sfera con dado girevole FF nichelata
Art.7553	1/2" x 1/2"	Valvola a sfera con dado girevole MF nichelata
	3/4" x 3/4"	Valvola a sfera con dado girevole MF nichelata
	1" x 1"	Valvola a sfera con dado girevole MF gialla
Art.7200	1/2" x 1/2"	Valvola a sfera angolo con dado girevole MF nichelata
	3/4" x 3/4"	Valvola a sfera angolo con dado girevole MF nichelata
	1" x 1"	Valvola a sfera angolo con dado girevole MF gialla

Caratteristiche tecniche

Fluidi:	Gas
Glicole max:	30%
Temperatura minima d'esercizio:	- 20°C
Temperatura max d'esercizio:	60°C
Pressione max d'esercizio:	MOP5

Materiali

Corpo:	Ottone CW617N
Sfera:	Ottone CW617N cromato
Dado:	Ottone CW614N
Stelo:	Ottone CW614N
Sede:	PTFE
Guarnizione:	NBR
Maniglia:	Fibra di vetro alta resistenza

Dimensioni

ART. 7018

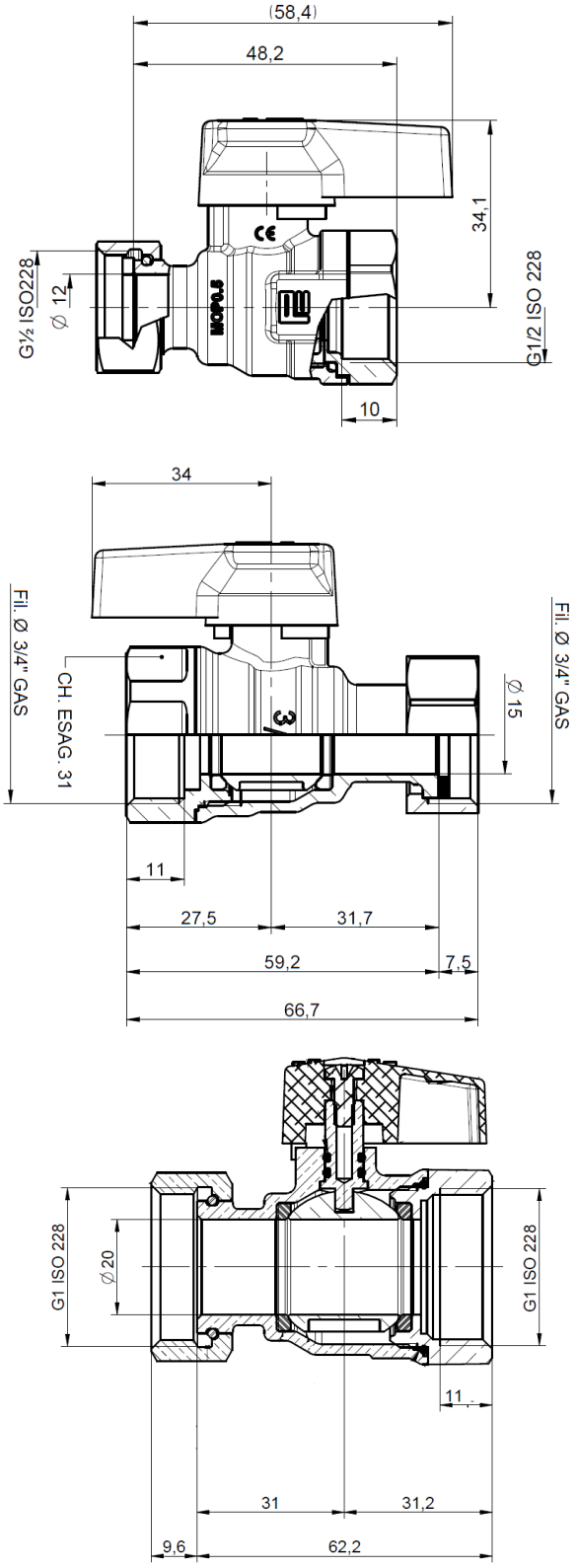

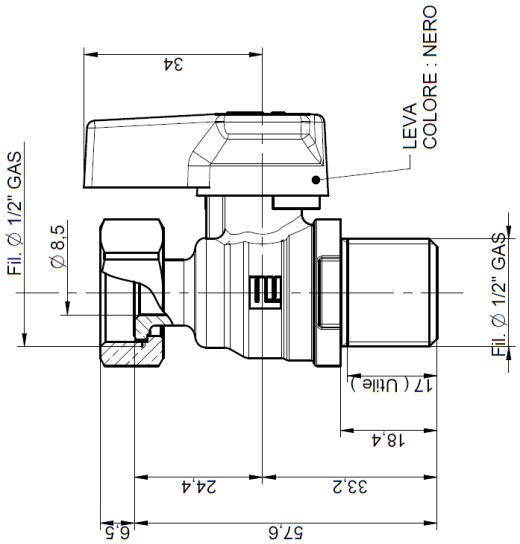
LEVA
COLORE : NERO
34
Fil. Ø 1/2" GAS
Ø 8,5
Fil. Ø 1/2" GAS
17 (Utile)
18,4
33,2
24,4
57,6
6,5

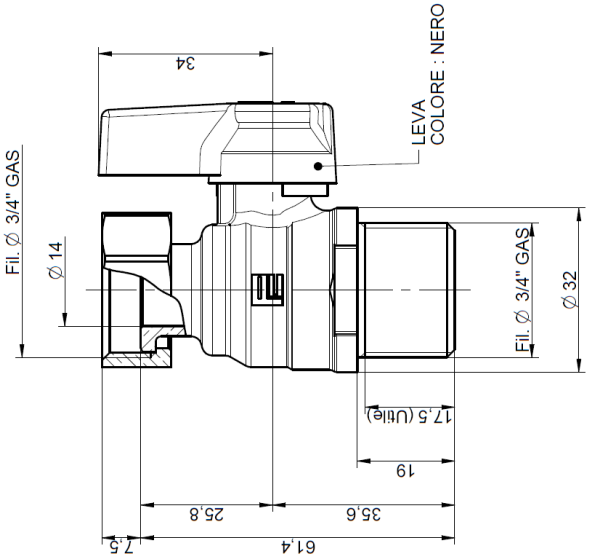
LEVA
COLORE : NERO
34
Fil. Ø 3/4" GAS
Ø 14
Fil. Ø 3/4" GAS
Ø 32
17,5 (Utile)
19
35,6
25,8
61,4
7,5

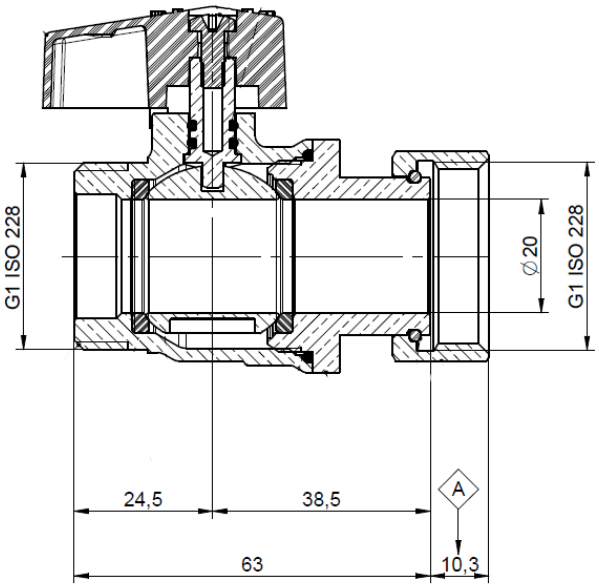
G1 ISO 228
Ø 20
G1 ISO 228
A
24,5
38,5
63
10,3

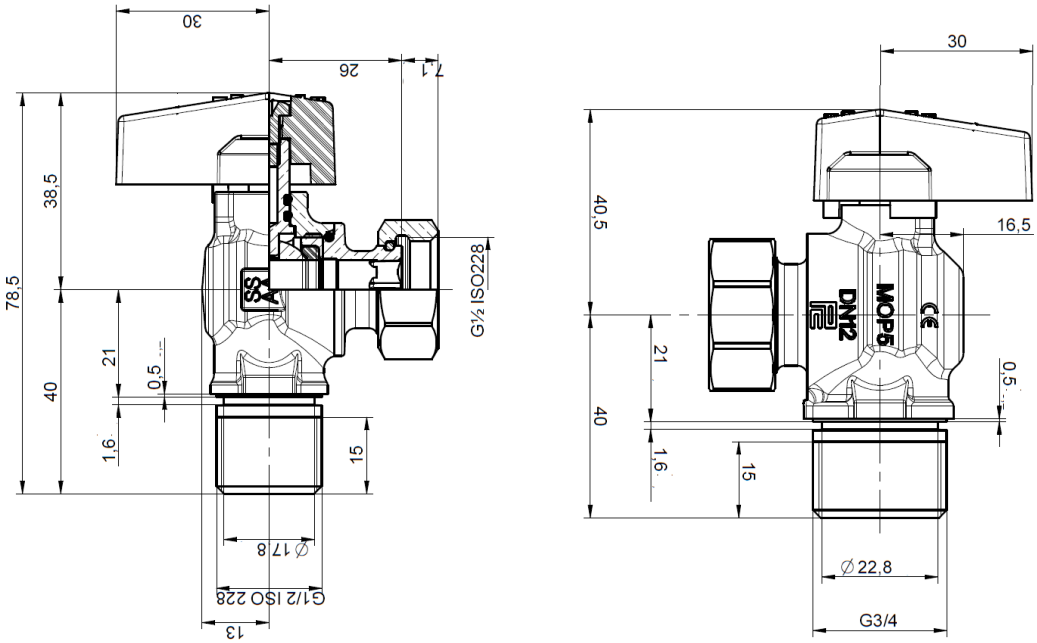

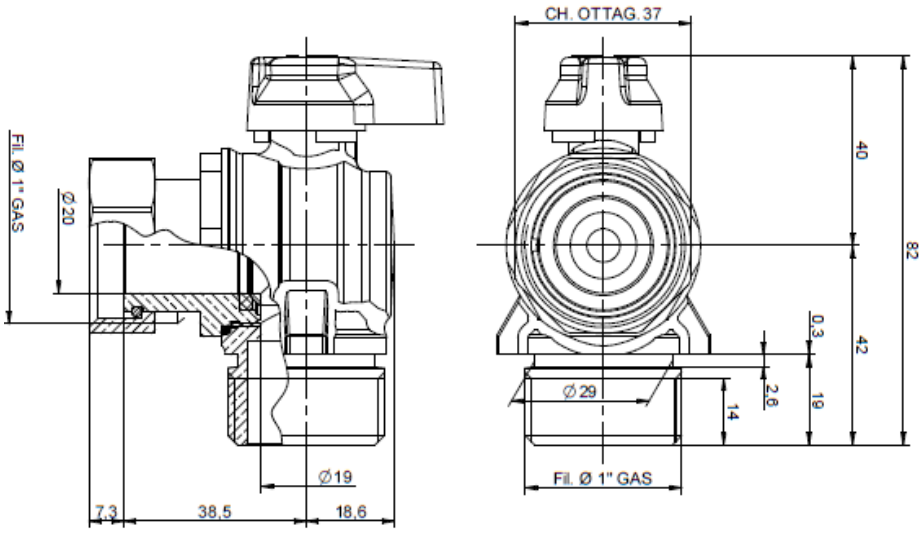

Corpo monoblocco

Le valvole con dado girevole della serie 7200-7018-7553 sono costruite utilizzando un **corpo a pezzo unico**, evitando in tal modo di avere una giunzione nel punto maggiormente sollecitato durante l'installazione e la manovra.
Questa particolare geometria consente di evitare il verificarsi di eventuali perdite, potendo così garantire il funzionamento a **pressioni molto elevate**.

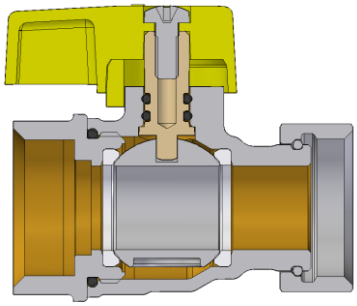

Installazione

L'installazione della valvola deve avvenire nella parte della connessione con il dado girevole utilizzando una guarnizione appropriata con uno spessore di almeno 2 mm e deve essere installata linearmente alla tubazione in maniera tale che non possa essere accidentalmente sconnessa.

Caratteristiche del fluido

La Norma di riferimento per il trattamento del fluido convettore nei sistemi di riscaldamento è la Uni 8065:2019 che regola i parametri che devono essere osservati per evitare fenomeni di corrosione e formazione di calcare.
Al fine di concedere la garanzia su un prodotto, le caratteristiche del fluido devono ottemperare alla regolamentazione nel paese di riferimento o per lo meno essere non inferiori a quelle prescritte dalla suddetta Norma UNI 8065:2019.
In particolare gli standard minimi necessari, ma non sufficiente che devono essere soddisfatti sono i seguenti:

Aspetto del fluido:	Limpido
PH:	Compreso tra 7 e 8
Ferro (FE):	< 0,5 mg/kg (< 0,1 mg/kg per il vapore)
Rame (CU):	< 0,1 mg/kg (< 0,05 mg/kg per il vapore)
Antigelo:	Glicole propilenico
Condizionante:	Come da prescrizioni del produttore

In ogni caso quando vengono utilizzati liquidi antigelo e soluzioni condizionanti, è richiesto il controllo e la verifica della compatibilità tra queste sostanze e i materiali di costruzione indicati dalle schede tecniche Pintossi+C.